SPECYFIKACJA TECHNICZNA

KOLORYSTYKA

BIURKA / STÓŁ KONFERENCYJNY - BLAT

08 CZARNY

31 DĄB KANADYJSKI

34 KASZTAN

67 BIAŁY PASTEL

116 CZARNY

117 BIAŁY

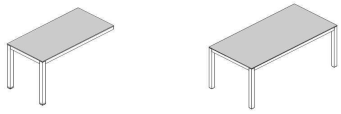

BIURKA / STÓŁ KONFERENCYJNY - STELAŻ

08 CZARNY

15 BIAŁY POŁYSK

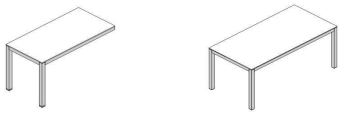

OSŁONY PŁYTOWE

08 CZARNY

67 BIAŁY PASTEL

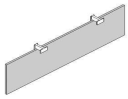

KOMODA

67 BIAŁY PASTEL

117 BIAŁY

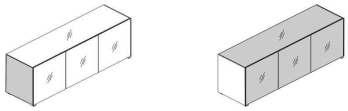

08 CZARNY

116 CZARNY

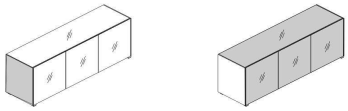

08 CZARNY

31 DĄB KANADYJSKI

34 KASZTAN

67 BIAŁY PASTEL

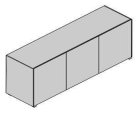

WIENIEC GÓRNY - A800GT

67 BIAŁY PASTEL

BIAŁY, LACOBEL

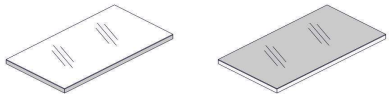

08 CZARNY

CZARNY, LACOBEL

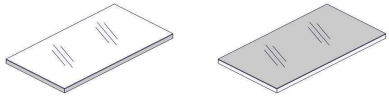

SPECYFIKACJA TECHNICZNA

KOLORYSTYKA

SZAFY - WIENIEC GÓRNY, WIENIEC DOLNY, KORPUS

08 CZARNY

67 BIAŁY PASTEL

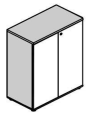

SZAFY - FRONT HPL

73 BIAŁY POŁYSK

74 POMARAŃCZOWY POŁYSK

80 ZIELONY POŁYSK

81 BORDOWY POŁYSK

101 CZARNY POŁYSK

102 ŻÓŁTY POŁYSK

108 NIEBIESKI POŁYSK

127 RÓŻOWY POŁYSK

148 SZARY POŁYSK

155 ANTRACYT POŁYSK

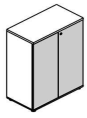

KONTENER MOBILNY SLD

67 BIAŁY PASTEL

73 BIAŁY POŁYSK

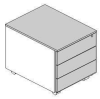

08 CZARNY

101 CZARNY POŁYSK

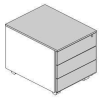

PODUSZKA SKP13 - NEMO

NE-3 POMARAŃCZOWY

NE-5 CZERWONY

NE-9 ZIELONY

NE-10 SZARY

NE-14 CIEMNOSZARY

NE-15 GRANATOWY

NE-16 CZARNY

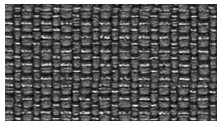

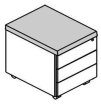

PODUSZKA SKP13 - RUNNER - II GRUPA CENOWA

R-63034 POMARAŃCZOWY

R-64089 CZERWONY

R-66063 NIEBIESKI

R-60011 SZARY

R-68056 ZIELONY

R-66064 GRANATOWY

R-60999 CZARNY

R-60025 CIEMNOSZARY

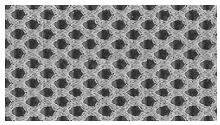

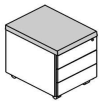

SPECYFIKACJA TECHNICZNA

BIURKA Z BLATEM SZKLANYM

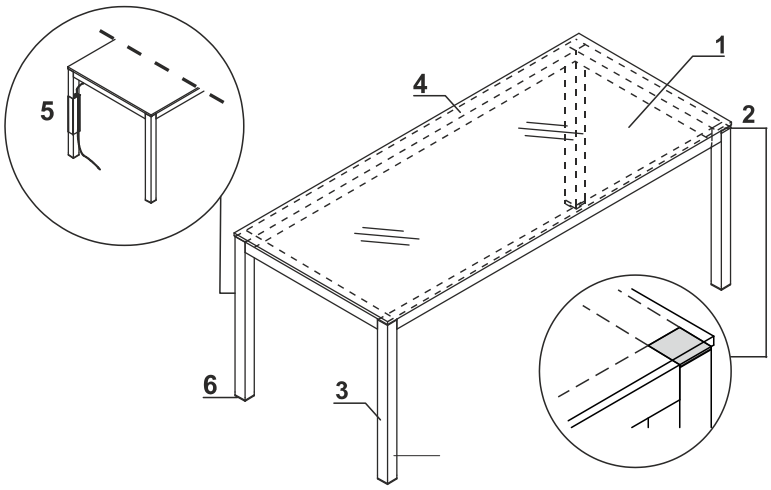

1. **Blat -** szkło hartowane, satynowane 10mm, białe-ultra clear lub czarne, malowane od spodu
2. Element ozdobny chromowany
3. **Noga -** profil aluminiowy andonowany 50x50 mm, malowany proszkowo z detalami chromowanymi
4. **Profil -** metal malowany proszkowo
5. **Pionowy organizer kablowy IM10 -** plexiglass, w standardzie 1szt. do każdego biurka
6. **Regulator poziomu -** regulacja w zakresie 5mm

PRZYSTAWKA Z BLATEM SZKLANYM

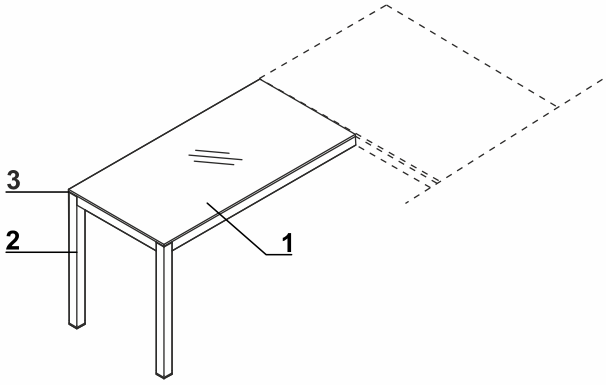

1. **Blat -** szkło hartowane, satynowane 10mm, białe-ultra clear lub czarne, malowane od spodu
2. **Noga -** profil aluminiowy andonowany 50x50 mm, malowany proszkowo z detalami chromowanymi
3. Element ozdobny chromowany

UWAGI - uniwersalna (lewa, prawa)

KOMODA ZE SZKŁEM

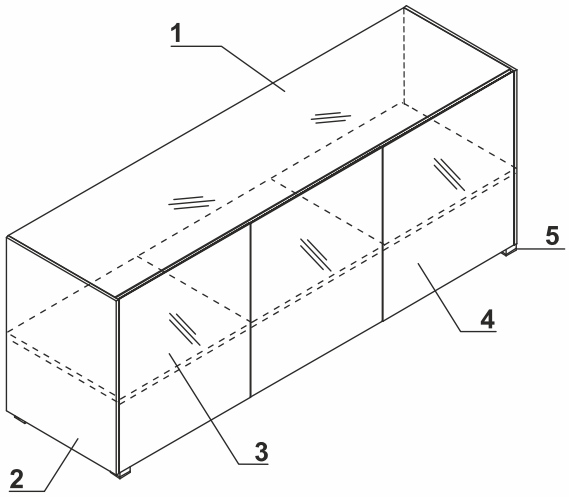

1. **Wieniec górny -** szkło hartowane, satynowane 10mm - malowane od spodu
2. **Boki -** płyta melaminowana 18mm, obrzeża PVC
3. **Półka -** płyta melaminowana 18mm, obrzeże PVC
4. **Front -** System "Push-to-Open"- szkło hartowane,satynowane 4mm, malowane od spodu
5. **Stopki -** regulacja poziomu od wewnątrz w zakresie 5mm

SPECYFIKACJA TECHNICZNA

BIURKA Z BLATEM PŁYTOWYM

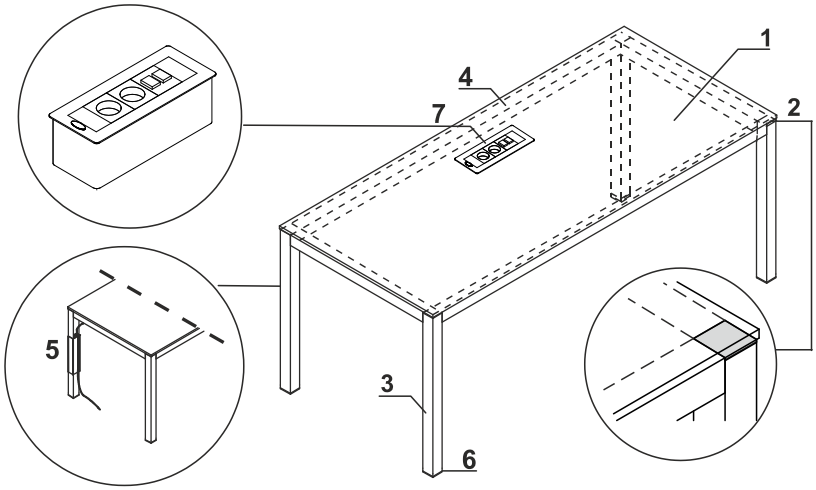

1. **Blat -** płyta melaminowana 12mm, obrzeża PVC
2. Element ozdobny chromowany
3. **Noga -** profil aluminiowy andonowany 50x50 mm, malowany proszkowo z detalami chromowanymi
4. **Profil -** metal malowany proszkowo
5. **Pionowy organizer kablowy IM10 -** plexiglass, w standardzie 1szt. do każdego biurka
6. **Regulator poziomu -** regulacja w zakresie 5mm
7. **OPCJA Z DOPŁATĄ -** Mediaport S91E - 2x 230V, 2x RJ45

UWAGI - usytuowanie mediaportu wyłącznie w miejscu zaznaczonym na rysunku

PRZYSTAWKA Z BLATEM PŁYTOWYM

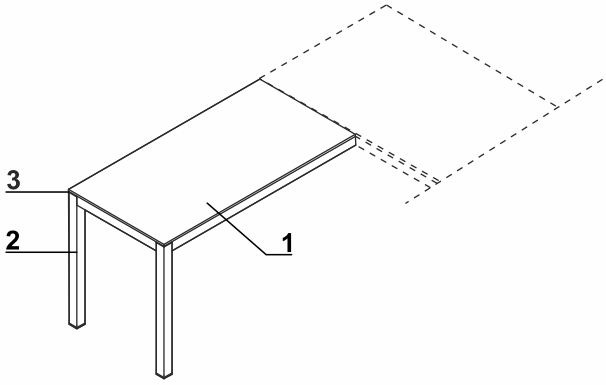

1. **Blat -** płyta melaminowana 12mm, obrzeża PVC
2. **Noga -** profil aluminiowy andonowany 50x50 mm, malowany proszkowo z detalami chromowanymi
3. Element ozdobny chromowany

UWAGI - uniwersalna (lewa, prawa)

KOMODA

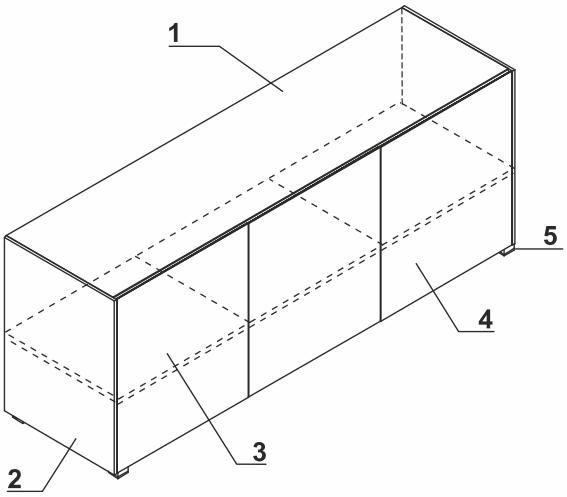

1. **Wieniec górny -** płyta melaminowana 12mm, obrzeża PVC
2. **Boki -** płyta melaminowana 18mm, obrzeża PVC
3. **Półka -** płyta melaminowana 18mm, obrzeże PVC
4. **Front -** System"Push-to-Open", płyta melaminowana 18mm, obrzeża PVC
5. **Stopki -** regulacja poziomu od wewnątrz w zakresie 5mm

SPECYFIKACJA TECHNICZNA

OSŁONY PRZEDNIE DO BIUREK - PŁYTOWE

1. **Łączyna -** płyta melaminowana 18mm, obrzeża PVC

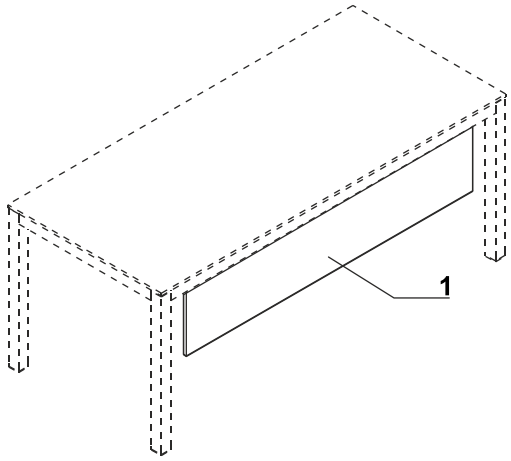

STÓŁ KONFERENCYJNY

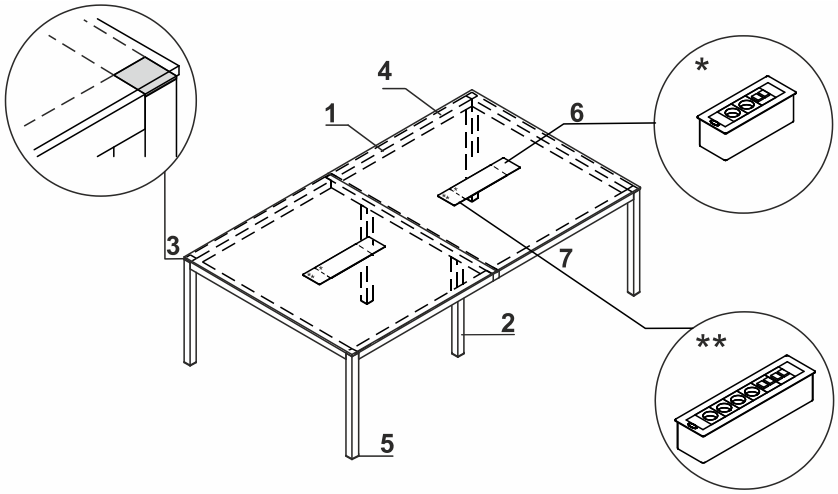

1. **Blat -** płyta melaminowana 12mm, obrzeża PVC
2. **Noga -** profil aluminiowy andonowany 50x50 mm, malowany proszkowo z detalami chromowanymi
3. Element ozdobny chromowany
4. **Profil -** metal malowany proszkowo
5. **Regulator poziomu -** regulacja w zakresie 5mm
6. **OPCJA Z DOPŁATĄ -** Mediaport S91E - 2x 230V, 2x RJ45
7. **OPCJA Z DOPŁATĄ-** Mediaport S92E - 4x 230V, 4x RJ45

UWAGI - usytuowanie mediaportu wyłącznie w miejscu zaznaczonym na rysunku

PRZYKŁADOWE KONFIGURACJE

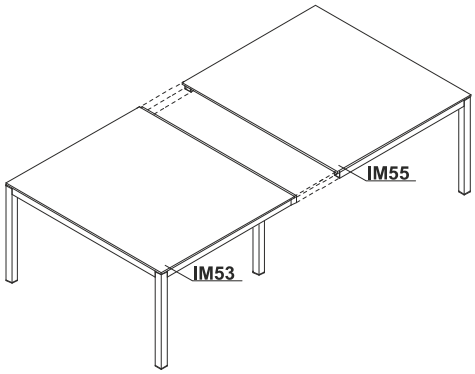

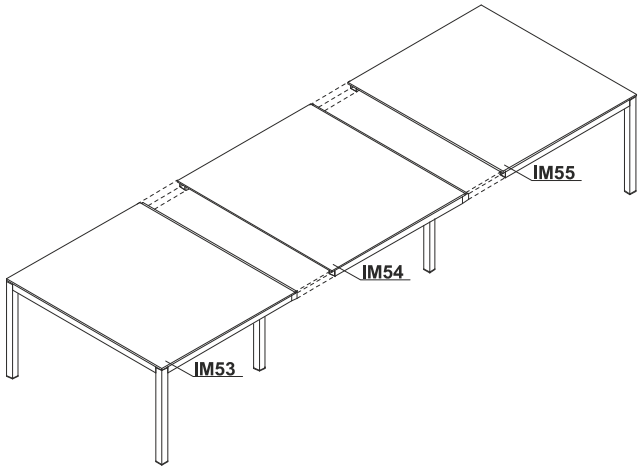

IM53 - element początkowy | IM54 - element do rozbudowy | IM55 - element końcowy

SPECYFIKACJA TECHNICZNA

KONTENERY BEZUCHWYTOWE - MOBILNE

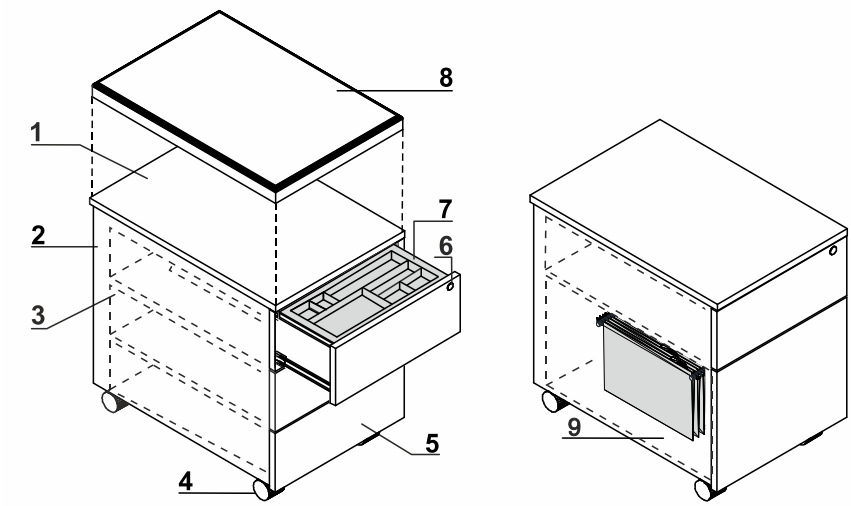

1. **Wieniec górny -** płyta melaminowana 18mm, pokryta HPL - połysk
2. **Korpus -** płyta melaminowana 18mm, obrzeża PVC
3. **Szuflady metalowe -** prowadnice rolkowe, nośność 25kg , wysunięcie 80%, blokada wysuwu drugiej szuflady OPCJA: system samodomyku, prowadnice kulkowe
4. **Kółka -** Ø50mm, dwa z hamulcem
5. **Front -** płyta melaminowana 18 mm, pokryta HPL - połysk , obrzeża PVC
6. **Zamek centralny -** łamany kluczyk
7. **Piórnik nakładany -** tworzywo czarne
8. **Poduszka SKP13 -** nakładana na kontener, zamawiana jako osobny element
9. **Szuflada filowa -** prowadnice kulkowe, max. obciążenie 30kg, wysunięcie 100%

UWAGI - Możliwość siadania na kontenerach wyłącznie po zamocowaniu poduszki SKP13 wraz ze wzmocnieniami pod kółka.

SZAFY Z FRONTEM HPL

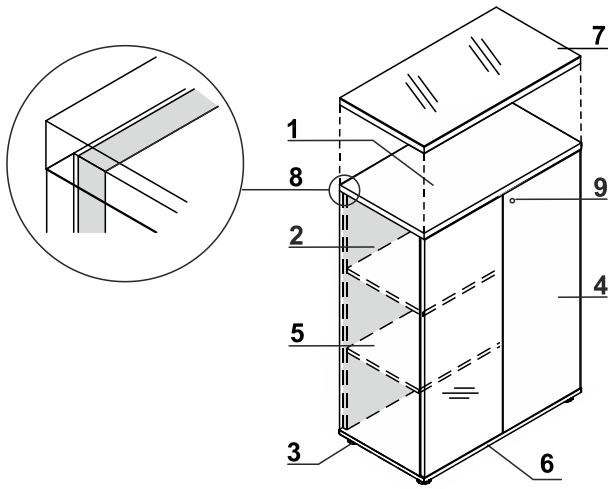

1. **Wieniec górny -** płyta melaminowana 28mm, obrzeża PVC
2. **Boki -** płyta melaminowana 18mm, obrzeża PVC
3. **Stopki 27mm -** regulacja poziomu od wewnątrz w zakresie 5mm
4. **Front -** system "Push-to-Open", płyta melamoniwana 18mm pokryta HPL - połysk
5. **Półka -** płyta melaminowana 18mm, obrzeże PVC
6. **Wieniec dolny -** płyta melaminowana 18mm, obrzeża PVC
7. **Opcjonalny wieniec górny A800GT -** płyta melaminowana 28mm + szkło LACOBEL 4mm, zamawiany jako oddzielny element
8. **Ściana tylna -** płyta melaminowana 18mm, obrzeża PVC
9. Zamek patentowy

WITRYNY

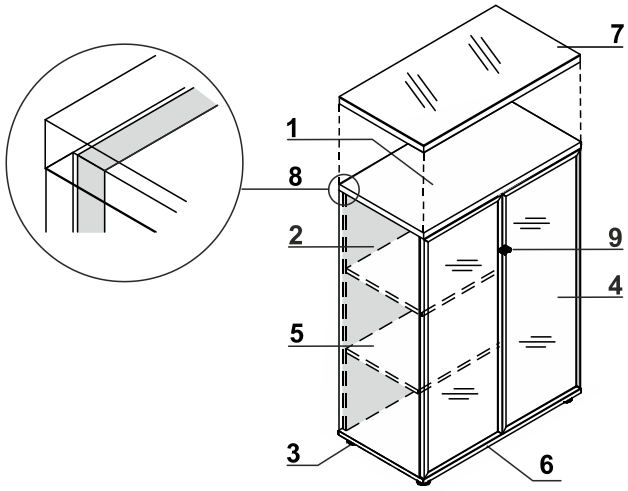

1. **Wieniec górny -** płyta melaminowana 28mm, obrzeża PVC
2. **Boki -** płyta melaminowana 18mm, obrzeża PVC
3. **Stopki 27mm -** regulacja poziomu od wewnątrz w zakresie 5mm
4. **Front -** szkło hartowane bezbarwne w ramce aluminiowej
5. **Półka -** płyta melaminowana 18mm, obrzeże PVC
6. **Wieniec dolny -** płyta melaminowana 18mm, obrzeża PVC
7. **Opcjonalny wieniec górny A800GT -** płyta melaminowana 28mm + szkło LACOBEL 4mm, zamawiany jako oddzielny element
8. **Ściana tylna -** płyta melaminowana 18mm, obrzeża PVC
9. **Uchwyt -** aluminium

IMPULS

mdd

2015

WIDOK I RZUT OBIEKTU	WYMIARY [mm]			SYMBOL						UWAGI
	SZEROKOŚĆ	GŁĘBOKOŚĆ	WYSOKOŚĆ			kg	m3	szt		
BIURKA Z BLATEM SZKLANYM										
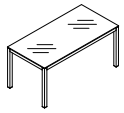	1600	800	760	**IM04S**		71.5	0.117	2		
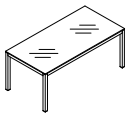	1800	900	760	**IM05S**		87.0	0.139	2		
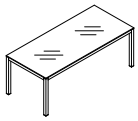	2000	900	760	**IM06S**		97.0	0.152	2		
PRZYSTAWKA DO BIURKA Z BLATEM SZKLANYM										
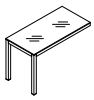	1200	600	760	**IM07S**		42.0	0.077	2		
STOLIK Z BLATEM SZKLANYM										
	800	800	500	**IM57S**		39.0	0.068	2		
AKCESORIA										
	77	58	350	**IM10**		0.5	0.006	1		pionowy organizer kablowy, plexiglas bezbarwny
KOMODA ZE SZKŁEM										
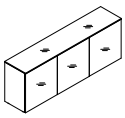	2000	432	740	**IM20S**		105.0	0.150	2		
	1334	432	740	**IM21S**		59.0	0.122	2		

LEGENDA:

- WAGA NETTO
- OBJĘTOŚĆ
- ILOŚĆ PACZEK

IMPULS

mdd
2015

WIDOK I RZUT OBIEKTU	WYMIARY [mm]			SYMBOL						UWAGI
	SZEROKOŚĆ	GŁĘBOKOŚĆ	WYSOKOŚĆ			kg	m3	szt		
BIURKA Z BLATEM PŁYTOWYM										
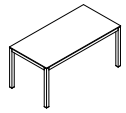	1600	800	760	**IM04**		21.5	0.079	2		
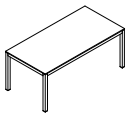	1800	900	760	**IM05**		26.0	0.092	2		
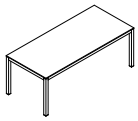	2000	900	760	**IM06**		28.0	0.100	2		
PRZYSTAWKI DO BIUREK Z BLATEM PŁYTOWYM										
	1200	600	760	**IM07**		13.0	0.053	2		
	800	600	760	**IM08**		9.5	0.034	2		
STOLIK Z BLATEM PŁYTOWYM										
	800	800	500	**IM57**		13.0	0.047	2		
KOMODA										
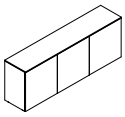	2000	432	740	**IM20**		105.0	0.150	2		
	1334	432	740	**IM21**		59.0	0.122	2		

LEGENDA:

- WAGA NETTO
- OBJĘTOŚĆ
- ILOŚĆ PACZEK

IMPULS

mdd
2015

WIDOK I RZUT OBIEKTU	WYMIARY [mm]			SYMBOL						UWAGI
	SZEROKOŚĆ	GŁĘBOKOŚĆ	WYSOKOŚĆ			kg	m3	szt		
OSŁONY PŁYTOWE DO BIUREK										
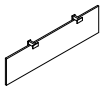	1400	18	350	**IM04B**		8.0	0.021	2		do biurka 1600mm
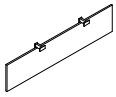	1600	18	350	**IM05B**		9.0	0.023	2		do biurka 1800mm
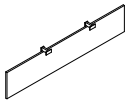	1800	18	350	**IM06B**		10.0	0.026	2		do biurka 2000mm
KONTENERY BEZUCHWYTOWE, MOBILNE Z FRONTEM I WIEŃCEM GÓRNYM HPL										
	416	600	587	**SLD12HT**		23.0	0.158	1		mobilny z szufladą na file, głębokość szuflad – 500mm
	416	600	587	**SLD13HT**		23.0	0.158	1		mobilny; głębokość szuflad – 500mm
PODUSZKA NA KONTENER										
	400	600	52	**SKP13**		3.0	0.017	1		

LEGENDA:
- WAGA NETTO
- OBJĘTOŚĆ
- ILOŚĆ PACZEK

IMPULS

mdd

2015

WIDOK I RZUT OBIEKTU	WYMIARY [mm]			SYMBOL						UWAGI
	SZEROKOŚĆ	GŁĘBOKOŚĆ	WYSOKOŚĆ			kg	m3	szt		
STÓŁ MODUŁOWY										
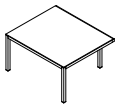	1200	1400	760	**IM53**		26.5	0.091	2		element początkowy
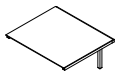	1200	1400	760	**IM54**		22.5	0.091	2		element środkowy
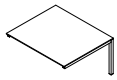	1200	1400	760	**IM55**		21.0	0.076	2		element końcowy
AKCESORIA										
	77	58	350	**IM10**		0.5	0.006	1		pionowy organizer kablowy, plexiglas bezbarwny
KANAŁY KABLOWE										
	1496	85	94	**EK1200**		3.4	0.010	2		do biurka 1600mm
	1696	85	94	**EK1400**		3.9	0.012	2		do biurka 1800mm
	1896	85	94	**EK1600**		4.2	0.013	2		do biurka 2000mm

LEGENDA:

- WAGA NETTO
- OBJĘTOŚĆ
- ILOŚĆ PACZEK

IMPULS

mdd
2015

WIDOK i RZUT OBIEKTU	WYMIARY [mm]			SYMBOL						UWAGI
	SZEROKOŚĆ	GŁĘBOKOŚĆ	WYSOKOŚĆ			kg	m3	szt		
SZAFY Z FRONTEM HPL										
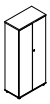	801	432	1833	**A5104HZ**		75.0	0.216	3		
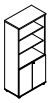	801	432	1833	**A5404HZ**		65.0	0.189	3		
	801	432	1129	**A3104HZ**		44.0	0.120	3		
	801	432	1129	**A3404HZ**		40.0	0.111	3		
	801	432	777	**A2104HZ**		35.0	0.093	3		
WITRYNY										
	801	432	1833	**A5104W**		74.0	0.232	3		szkło hartowane bezbarwne w ramce aluminiowej
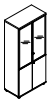	801	432	1833	**A5404WZ**		75.0	0.228	4		szkło hartowane bezbarwne w ramce aluminiowej
	801	432	1129	**A3104W**		47.0	0.130	3		szkło hartowane bezbarwne w ramce aluminiowej
WIENIEC GÓRNY ZE SZKŁEM										
	800	432	33	**A800GT**		8.0	0.017	1		szkło górne + płyta melaminowana

LEGENDA:
- WAGA NETTO
- OBJĘTOŚĆ
- ILOŚĆ PACZEK